ガーレイ社　モデル　R108

ロータリ　インクレメンタル　マイクロ・エンコーダ

動作タイプ:
ロータリ

適用用途:
計測用途

出力:
インクレメンタル

最高分解能:
4096カウント

ミニチュア　高分解能　エンコーダ

R108 磁気ロータリーエンコーダは、非常に小型のパッケージで最大 4096 カウント/回転を必要とする軽工業用に設計されています。

主な機能と利点
- 電源：+ 5VDC
- 消費電流：50 ミリアンペア以下
- 最大機械的速度：6,000 RPM 動作速度：1,000 RPM
- 精度：±60 角度分
- 動作温度範囲：-40～+ 85℃
- 振動：50 m / sec 2（55～2,000 Hz）[5G]
- 衝撃：100 m /sec²[10G]
- 慣性モーメント：1.1 x 10 ^（- 8）kG xm²[1.56 x 10 ^（- 6）in-oz-s²]
- 始動トルク@ 20C：2 x 10 ^（- 3）Nm
- 保護クラス：IP50
- 最大軸荷重：アキシャル＆ラジアル 3N（0.7 ポンド）

ingenuity@work

ISO 9001 Certified

テクノロジーリンク株式会社
TECHNOLOGYLINK,LTD.
〒171-0022 東京都豊島区南池袋 3-18-35
OK ビル 2 階
Tel: 03-5924-6750　Fax:03-5924-6751
E-mail: sales@technology-l.com
URL: http://www.technology-link.jp

GPI

仕　様　緒　元

	単　位	許容値	注記
機械的仕様			
慣性モーメント	(kg-m^2)	(1.1 x 10^{-8})	
始動トルク	(Nm)	(0.002)	
半径方向軸耐荷重	(N)	(3)	
軸方向シャフト耐荷重	(N)	(3)	
ベアリング配列		2 列の予圧ベアリング	
ベアリング		グリース潤滑後密封	
計測回転素子		作動磁石	
ショック 11 (ms)	G (m/s^2)	10 (100)	
振動 (55-2000Hz)	G (m/s^2)	5 (50)	
IPシール規格		IP50	
最高回転速度, RPM		6000	
推奨カップリング	N/A	SCD	
環境関連仕様			
操作温度範囲	(°C)	(-40 to 85)	
保存温度範囲	(°C)	(-40 to 85)	
相対湿度, 結露無き事	%	95	
電気的仕様			
電源電圧	VDC	5.00 +/-5%	
電流消費	mA	≤ 50	
精度		+/-60 角度分	

常に製品の改良のためにすべての仕様諸元は、予告なしに変更される場合があります。

出　力　波　形

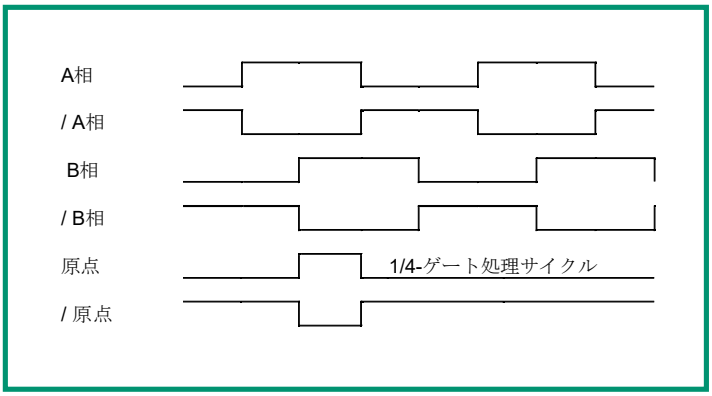

テクノロジーリンク株式会社
TECHNOLOGYLINK,LTD.
E-mail: sales@technology-l.com
URL: http://www.technology-link.jp

GPI

外径寸法図

非貫通中空シャフト　ー　先端取付
電子回路内蔵型

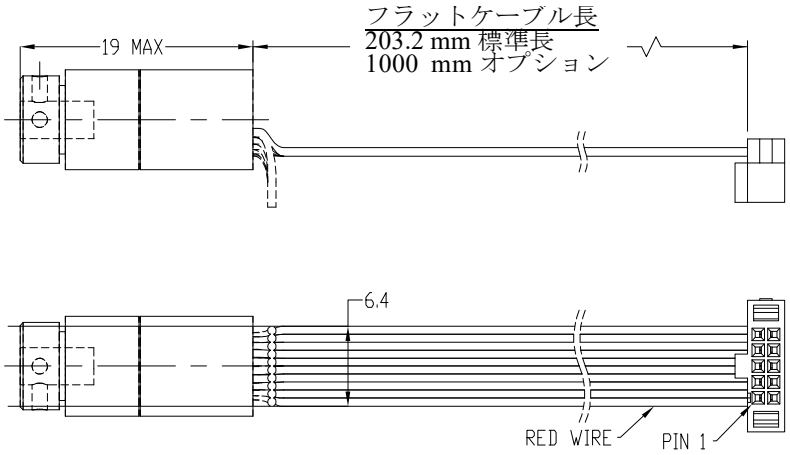

出力ピン番号表	
ピン#	機能
	R108
1	N/C
2	+5V
3	GND
4	A
5	/A
6	原点
7	/原点
8	B
9	/B
10	N/C

非貫通穴　φ		
コード	Φ	許容値
02M	2.0mm	H7
25M	2.5mm	H7
03M	3.0mm	F8
02E	1/8” 3.175mm	H7

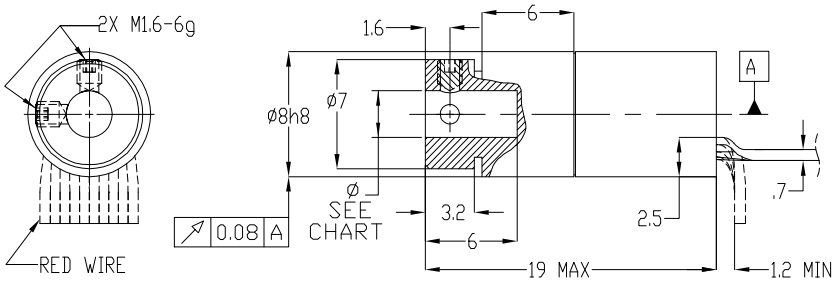

コードA
標準

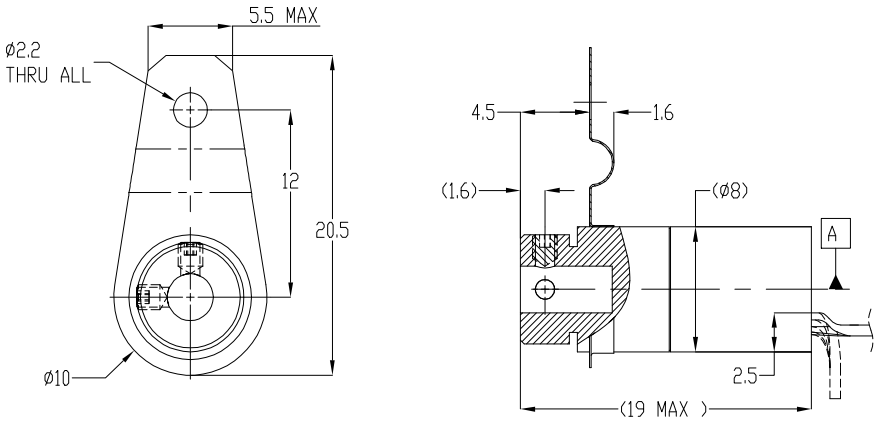

コードB
テザー取付
（ストラップ）

GPI0311-REV D

テクノロジーリンク株式会社
TECHNOLOGYLINK,LTD.
E-mail: sales@technology-l.com
URL: http://www.technology-link.jp

GPI

外形寸法図

非貫通中空シャフト　－　先端取付
外部電子回路型

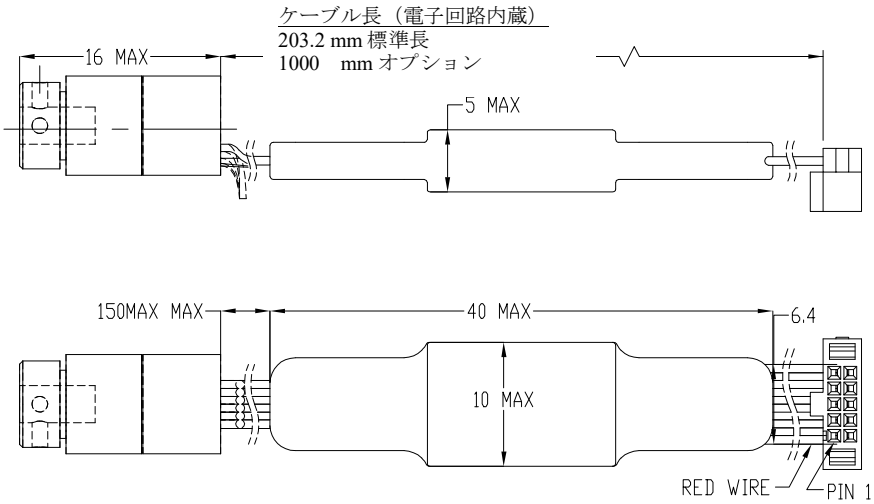

出力ピン番号表	
ピン#	機能
	R108
1（赤）	N/C
2	+5V
3	GND
4	A
5	/A
6	原点
7	/原点
8	B
9	/B
10	N/C

非貫通穴　φ		
コード	Φ	許容値
02M	2.0mm	H7
25M	2.5mm	H7
03M	3.0mm	F8
02E	1/8” 3.175mm	H7

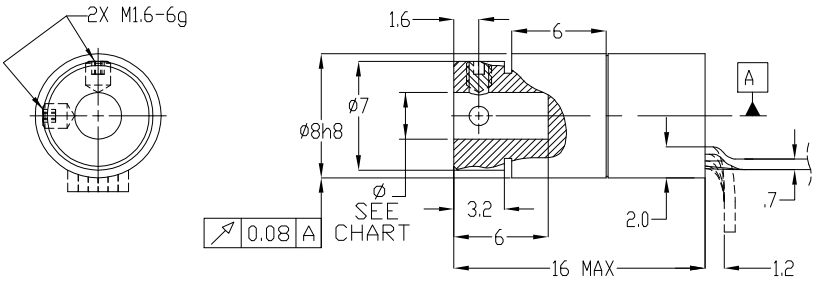

コード D
標準

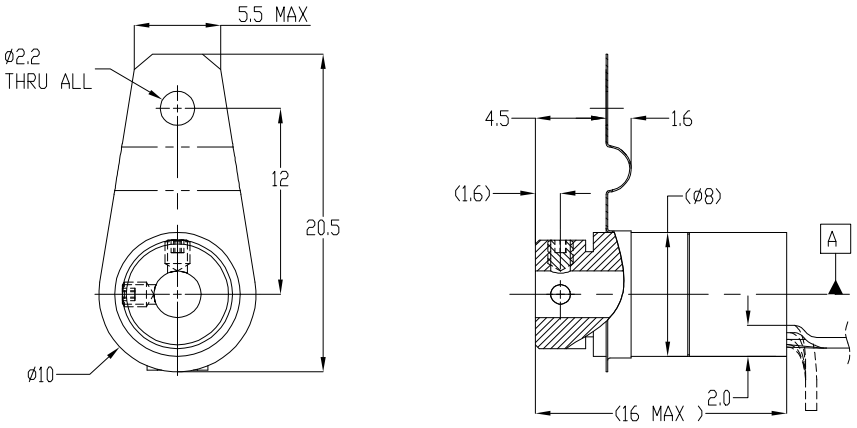

コード E
テザー取付
（ストラップ）

GPI0311-REV D

テクノロジーリンク株式会社
TECHNOLOGYLINK,LTD.
E-mail: sales@technology-l.com
URL: http://www.technology-link.jp

GPI

外形寸法図

非貫通穴　φ		
コード	Φ	許容値
02M	2.0mm	h6
25M	2.5mm	H6
03M	3.0mm	H6
02E	1/8” 3.175mm	H6

シャフト型　－　先端取付
電子回路内蔵型及び外部組み込み型

出力ピン番号表	
ピン#	機能
	R108
1（赤）	N/C
2	+5V
3	GND
4	A
5	/A
6	原点
7	/原点
8	B
9	/B
10	N/C

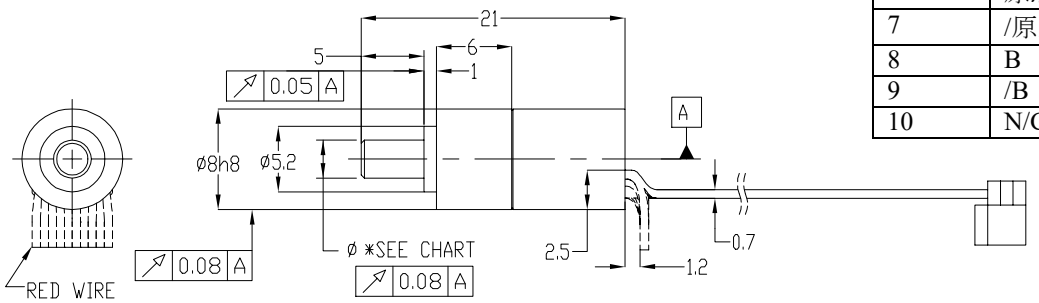

コード G
シャフト型電子回路内蔵型

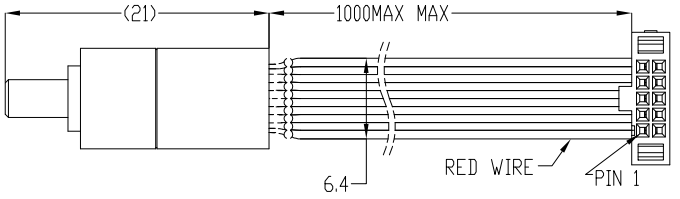

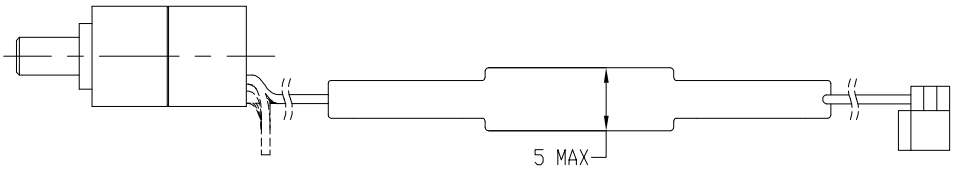

ケーブル長（電子回路内蔵）
203.2 mm 標準長
1000　mm オプション

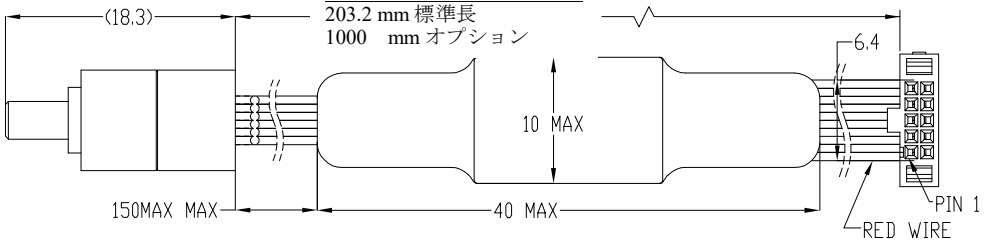

コード H
シャフト型
外部電子回路型

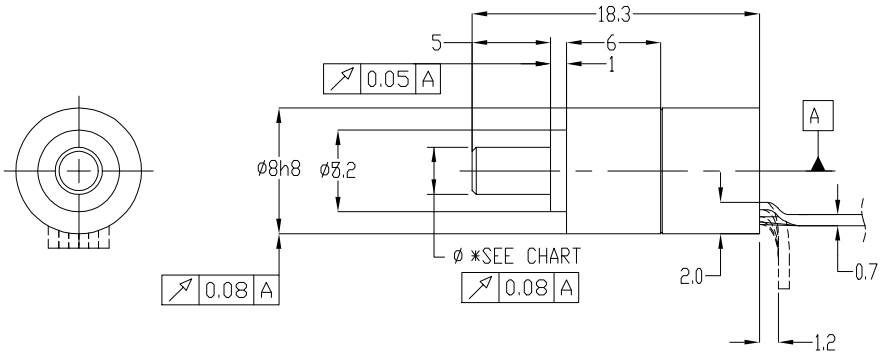

GPI0311-REV D

テクノロジーリンク株式会社
TECHNOLOGYLINK,LTD.
E-mail: sales@technology-l.com
URL: http://www.technology-link.jp

GPI

ご注文情報

MODEL	SHAFT	RES	IND	V	OUT	INTERP	BASE	TEMP	CAB	EXIT	CONN	DIA	SF
				5									

MODEL
- **R108** Φ8mm ボディー、リボンケーブル

SHAFT
- **B** 非貫通中空シャフト
- **S** ソリッドシャフト

RES – 分解能/ 回転
- **00004, 00008, 00010, 00016**
- **00020, 00025, 00032, 00040**
- **00050, 00080, 00100, 00125**
- **00200, 00250, 00256, 00400**
- **00500, 00512, 01024**

上記以外の分解能はご相談

IND - 原点フォーマット
- **Q** 1/4 サイクルにパルス成型

V - 入力電圧
- **5** +5 Vdc

OUT – 出力フォーマット
- **L** RS422 作動型ラインドライバー

INTERP - 逓倍率
- **01**

BASE
- **A** モデル **R108B**; **最高分解能**: 256 サイクル
- **B** モデル **R108B**; **最高分解能**: 256 サイクル
- **D** モデル **R108B**; **最高分解能**: 1024 サイクル
- **E** モデル **R108B**; **最高分解能**: 1024 サイクル
- **G** モデル **R108S**; **最高分解能**: 256 サイクル
- **H** モデル **R108S**; **最高分解能**: 1024 サイクル

TEMP - 温度
- **N** 0 ～+70 ℃
- **T** -40 ～+85 ℃
  （ベースコード D, E 及び H のみ）

CAB - ケーブル長（インチ）
- **08** 標準（203mm）

EXIT
- **T** ケーブル取り出し：軸方向

CONN - コネクター
- **Z** Samtec コネクター（標準仕様）

DIA - シャフト径
- **02M** 2.0mm
- **25M** 2.5mm
- **03M** 3.0 mm
- **02E** 1/8in

SF- 特別仕様
- **N** 特別仕様無し
- **#** 特別仕様要望時に番号発行

特別仕様

特別用途向けには、カタログエンコーダを最適化して、より高い周波数応答、より高い精度、より広い温度範囲、低減されたトルク、非標準のラインカウント、またはその他の変更されたパラメータが提供できます。 また、当社では、ユーザ固有の要件に合わせたカスタムエンコーダを常時設計・製造しています。 これらは、量産、低コスト、性能が限定された商用アプリケーションから軍用、航空宇宙、および同様の高性能、高信頼性仕様エンコーダにまで及びます。お客様のニーズにお役に立てるよう心よりお待ちしています。

保　証

ガーレイ・プレシジョン・インスツルメンツ社は、出荷日から 1 年間、素材および製造上の欠陥に対する限定保証を提供します。

テクノロジーリンク株式会社
TECHNOLOGYLINK,LTD.
E-mail: sales@technology-l.com
URL: http://www.technology-link.jp

GPI